LTM8520 使用说明

一、 简介

LTM8520 是隔离型 RS232/485 转换器，RS232 接口部件只使用 RXD，TXD 及 GND 三条信号线，无需其它方向控制信号线。数据流可实现自动判向，自动波特率适应等双向收发功能。软件适用性强，原先为 RS232 全双工方式编写的软件，可无需修改，直接可应用到半双工方式的 485 网络中。RS485 侧是增强型 485 接口，具有瞬态过压、过流保护电路。最大通讯距离可达 1200m（终端节点 A 与 B 之间），此模块上有一收/发指示灯，可指示当前工作状态。

二、 技术指标

1、波特率：300～115200 BPS

2、RS232 接口使用信号线：RXD、TXD、GND

3、RS485 通讯距离：≤1200m（9600 BPS）

4、RS485 节点数：≤64

5、隔离电压：1000VDC

6、RS485 保护：600W 瞬态过压吸收电路，过流保护

7、RS485 终端电阻：跳线选择

8、供电电压：8～37VDC，＜1W

9、外形尺寸：115×72×26（mm）

三、 端子定义

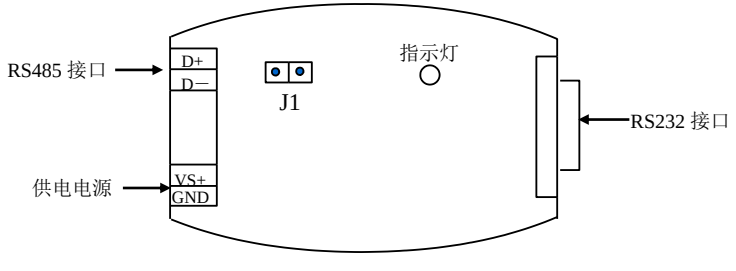

其中：J1：130Ω终端匹配电阻选择跳线。

J1—ON：加入终端电阻。

J1—OFF：不加入终端电阻，缺省状态：J1—ON

注：（1）当 LTM8520 为 485 总线网络的一个终端节点时，J1 应为 ON，并且在 485 网络的另一个终端节点 B 处并接一个 130Ω匹配电阻，如下图所示：

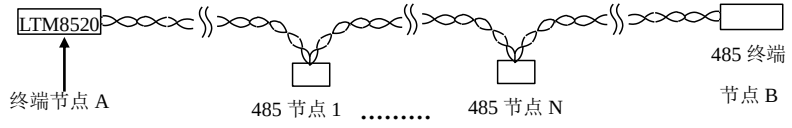

（2）当 LTM8520 处于 485 总线网络的节点位置，而不是其中一个终端节点时，J1 应为 OFF，同时在终端节点 A、B 两处各并接一个 130Ω匹配电阻，如下图所示：

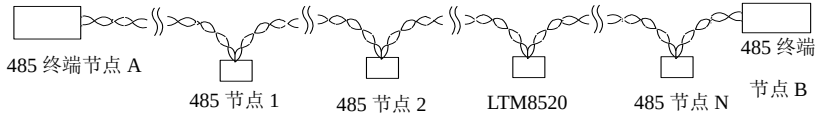

（3）推荐 485 接线使用屏蔽双绞线，屏蔽层应可靠接大地。

四、 RS232 口接线方法：

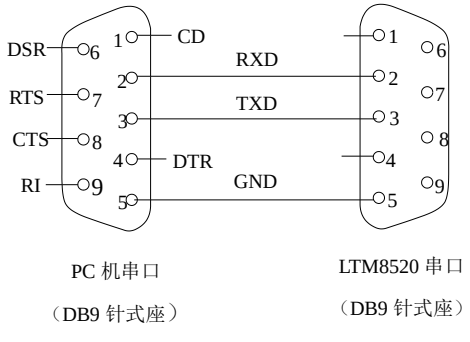

北京长英新业数码科技有限责任公司

网址：***www.lance-cn.com***